深圳市德腾机电设备有限公司
SHENZHEN DIATENG MECHANICAL &ELECTRICAL EQUIPMENT CO.,LTD

诚信 服务 · 共赢 价值

过滤器产品手册

@2016版

10年的坚持与追求卓越，我们为您提供全球最先进、最具有特性的流体控制元件产品。

更多产品资讯请及时与我们联系，我们乐意为您服务！

2016版产品技术资料

德騰國際集團有限公司（香港）
深圳德腾机电设备有限公司

0755 86575299 0755 82552964
sales @ diateng.com
www.diateng.com

德腾机电
DIATENG MECHANICAL &ELECTRICAL

高瞻远瞩
勇于超越

A 企业简介
Introduction

德騰國際集團有限公司成立于香港,是一家从事进口贸易的集团公司,深圳市德腾机电设备有限公司是属于德騰國際集團有限公司的内地子公司，德腾机电凭借多年从事进口工业品备件业务、客户、技术等资源积累，从2010年开始我们另辟新的业务领域，我们全心投入精力做工业品品牌推广、销售、管理，我们提供更具有竞争力的性价比服务，最前沿的高新技术产品，我们目前拥有多个国际品牌中国区域总代理。通过经营多年的代理品牌产品积累，积累了品牌推广人才、产品技术开发人才，我们期待再次腾飞...

2016年面临市场新的机遇与挑战；德腾机电再次做出新的调整，重塑“ 德腾机电 ”品牌，由原来的代理销售经营模式，转型自主技术知识创新，自主开发产品的经营模式。当前国内各种制造、经营成本高涨的形势下；轻资产经营将成为主流经营模式；OEM、MTO是当前的共识趋势，深圳市德腾机电组建新的技术团队，进行自主研发、设计高品质的工业品，与美国、德国的一些历史悠久、经验丰富的产品加工工厂合作，用中国的设计语言、国外的制作工艺打造德腾工业品品牌新形象，我们保证以国外的产品质量、中国的服务、中国的品牌来为新老客户真诚服务。期待新老客户更多支持与关照！

过滤器产品

产品特性：微型、可拆洗清洁、零泄漏、精确控制.

德腾提供一系列应用广泛的精密过滤器产品线来满足您的工业环境中的各种特殊需求。我们的精密过滤器压力范围从：50 -- 40000PSI的规格范围里满足您，并提供不同外形尺寸、过滤精度、控制方式、流量大小、接口规格、材质等特性配置。如果您从我们产品资料手册里还不能查找到满足您要求的调节器，请您及时与我们联系，我们会根据您的特性要求提供OEM/MTO等定制服务。

10年的坚持与追求卓越，我们为您提供全球最先进、最具有特性的流体控制元件产品。

更多产品资讯请及时与我们联系，我们乐意为您服务！

sales @ diateng.com
www.diateng.com

德腾机电
DIATENG MECHANICAL &ELECTRICAL
诚 信 共 赢 · 追 求 卓 越

微型---T型过滤器

IAOO系列

外形尺寸：
50×89 mm

最大压力:
10,000PSI : 68.9MPa : 689 bar

过滤器精度：
2-100 Micron

您如需更多个性化过滤器要求，请及时与我们联系！

我们拥有超过100,000种过滤器提供给您选择的同时，我们还提供MTO服务。

德腾机电
DIATENG MECHANICAL &ELECTRICAL
诚 信 共 赢 · 追 求 卓 越

产品选型信息

微型---T型过滤器

规 格

外壳材质对应的压力：

316不锈钢：6,000 PSI

17-4不锈钢：10,000 PSI

滤件对应介质的精度：

304丝网
10, 25, 40, 75 Micron ABS
微玻纤
3, 5, 10, 25 Micron ABS
纤 维
10, 25, 40 Micron ABS
316L金属烧结
3, 5, 10, 25 Micron ABS

流量值：

Q=7.5GPM(100 SSU 油)

压力值：

	316SS	17-4SS
工作压力（PSI）	6,000	10,000
耐压试验压力（PSI）	7,500	15,000
爆破压力（PSI）	24,000	40,000

滤件对应的温度：

304不锈钢丝网：-425 ° F -- +1000 ° F；
玻 纤：-70 ° F -- +350 ° F；
纤 维：-65 ° F -- +275 ° F.

O-形圈对应的温度：

Buna N（丁晴橡胶）：-40°C -- 121°C；
Viton™(氟橡胶)：-28°C -- 176°C；
Ethylene Propylene（乙丙橡胶EPDM）：-53°C--148°C；
Teflon™（特氟隆PTFE)：-100°C--204°C；
Kalrez™(全氟醚橡胶 FFKM)：-40°C--316°C；

Teflon ™ and Kalrez™ are registered trademarks of DuPont

产品命名规则：

外壳材质	
7	316 SS / 6,000-PSI
16	17-4 PH /10,000-PSI

B

过滤精度						
编码	NOM.	ABS	C	M	PM	W
1PM	0.2	0.5			x	
1M	N/A	1		x		
2PM	0.5	1			x	
3M	N/A	3		x		
3PM	1	3			x	
4PM	3	5			x	
6M	N/A	6		x		
10W	2	10				x
3C	3	10	x			
12M	N/A	12		x		
18W	5	18				x
10C	10	25	x			
25M	N/A	25		x		
25W	10	25				x
75W	40	75				x
100W	75	100				x
200W	100	200				x

C = 纤 维
M = 微玻纤
PM = 316L金属烧结
W = 304丝网

C

压溃压力	
编码	描 述
1	纤 维 150 PSI
2	纤 维 300 PSI
3	微玻纤 300 PSI
4	微玻纤 3250 PSI
5	304丝 网 45000 PSI
6	316烧 结 2000 PSI

D

O形圈规格		
编码	材 质	温度范围
N**	Nitrile(Buna)	-40° to 250°F
V**	Viton ®	-20° to 400°F
E	Ethylene Propylene	-60° to 300°F
T	Teflon ®	-320° to 450°F
K	Kalrez ®	-40° to 550°F
S	Teflon Encapsulated Viton Core	-10° to 300°F

**对于硬度级90，那就在编码后面添加“ 9 ”，如：V9，
®DuPont

过滤器命名规则： 7 HA 4F - 3M 4 S

产品尺寸图纸：

滤芯组件命名规则：

HA5 - 1PM 6 S *
B C D

** 如果除水请在后缀加“ GS".*

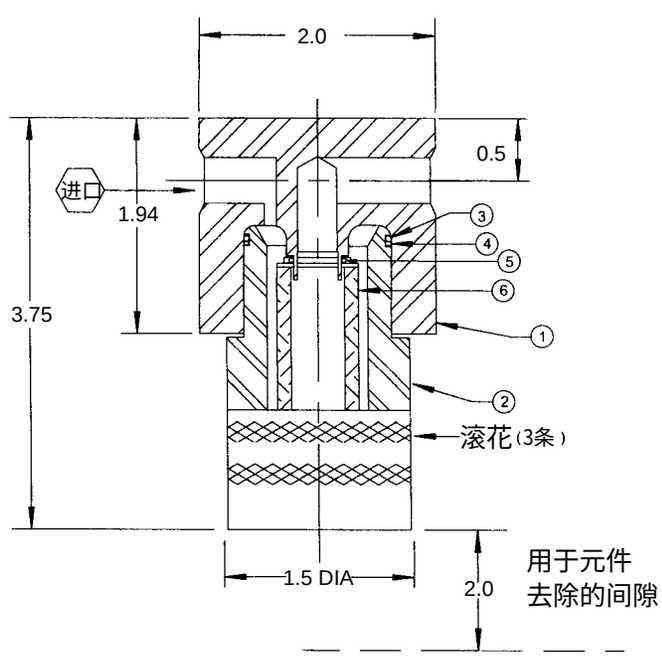

超过6,000 - PSI使用Teflon，请咨询工厂

德腾机电
DIATENG MECHANICAL &ELECTRICAL
诚 信 共 赢 · 追 求 卓 越

微型、在线型--精密过滤器

SHB系列

全不锈钢材质设计构造

最大压力:

1-3/4"(最高压力）---3000PSI

1"（最高压力）---6000PSI

过滤器精度：

0.2-100 Micron

SHB系列微型、经济型过滤器将允许在狭小空间中的各种用途配套使用，并维持超精密保护，适用于您最关键的过滤应用。

在一般应用工况中推荐使用这种微型过滤器，其中压降小于50 PSI。

- SHB系列微型、在线型精密过滤器是由304不锈钢精致加工而成 1"或更大的六边形外形，同时304不锈钢摺叠成型的精密滤网盘可以承受宽广的介质温度：-320°F -- 550°F.
- 尺寸更大的压力为3000 PSI、各种端口连接方式，也能保证快速交货；
- 精密过滤网盘是精密摺叠而成，并拥有高强度和增加有效面积，通透性强（保证流量）；
- 能为紧凑空间提供最理想的精滤解决方案；
- 九级微米等级范围：2 -- 300 μm的金属滤网和0.2 -- 100 μm的金属烧结滤网；
- 精密过滤网是可以很方便拆卸，并可以使用溶剂进行清洁或反冲洗，易维护；
- 用户可以根据特定需要定制各种端口连接方式，也可以选择各种特殊材质加工；
- 经济型精滤器广泛适用于：实验室、测试设备、精密仪器仪表、气动系统、液压系统等等.

德腾机电
DIATENG MECHANICAL &ELECTRICAL
诚 信 共 赢 · 追 求 卓 越

微型、在线型--精密过滤器

产品命名规则：

例如：

SHB–4 T 2 M–10

入口端：4 T　出口端：2 M　过滤精度：10

- 4：1/4" Tube
- T：37° Flare MS33656-4
- 2：1/4" NPT
- M：Male Pipe
- 10：10 Micron Filter

接头类型：

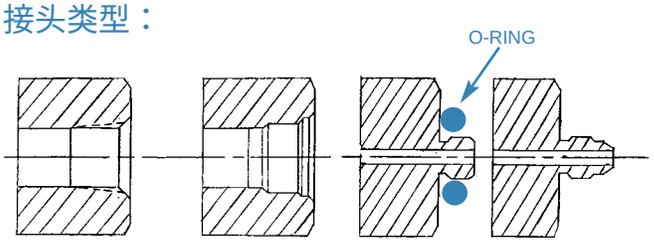

SHB–＿＿ ＿＿ ＿＿ ＿＿–＿＿

入口端　出口端　过滤精度

接头类型

#	Pipe	Tube
1	1/8	-
2	1/4	1/8
3	3/8	3/16
4	1/2	1/4
6	-	3/8
8	-	1/2

接头类型

B = Female O-Ring MS33649
C = Compression **Rated @ 3000 PSI**
D = Male O-Ring
P = Female Pipe NPT
M = Male Pipe NPT
T = 37° Flare MS33656

过滤精度

#	NOM.	ABS.
2X	2	10
02	2	15
05	5	18
10	10	25
20	20	40
40	40	75
75	75	100
100	100	150
200	200	300
金属烧结滤网		
1PM	.05	.20
2PM	.20	.70
3PM	.3	2
4PM	.8	5

端口连接方式及连接长度

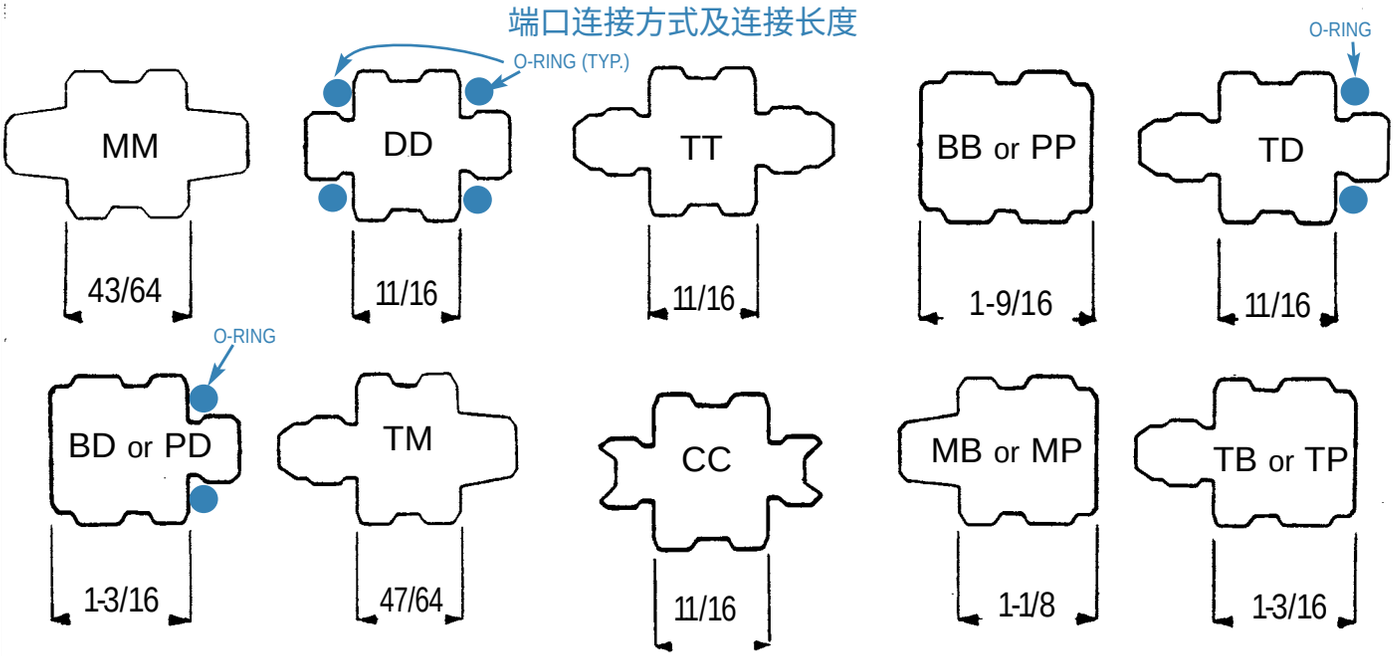

订购时可以任意选择端口连接方向.

* HEX（六边形）外形尺寸超过 1"时，工作最大压力：3000 PSI

德腾机电
DIATENG MECHANICAL &ELECTRICAL
诚 信 共 赢 · 追 求 卓 越

高压在线型--精密过滤器

HC&HD 系列

高压在线型精密过滤器

压力范围：高达：30,000 PSI

1″-- 2 1/2″的HEX（六边形）端头型内嵌304SS材质的滤芯组件，过滤精度：10 -- 200μm，或使用200规格的玻纤，过滤精度：1--25μm.

这类直通式过滤器由303、316和17-4PH不锈钢材质构造成，将适用与您所需的气体、液体、压力应用，具有微米级精度ABS：0.2-- 150μm精密摺叠的玻纤、金属烧结滤芯组件，它将提供任何系统所需的过滤精度要求；304SS材质摺叠成型的滤芯组件，可以重复使用，通过溶剂清洗或反冲洗进行维护工作，织网滤芯组件的精度可以达到：10--200μm，同时满足更复杂的安装条件.过滤器需要注意使用介质温度，我们的使用温度范围：-320°F--- +550°F.

德腾机电
DIATENG MECHANICAL &ELECTRICAL
诚 信 共 赢 · 追 求 卓 越

高压在线型--精密过滤器

产品命名规则：

过滤器示例：

外壳接头

— (入口端) (出口端) —

7HC –	8	J	8	F	N	– 10W	E
A	B	C	B	C	D	E	F

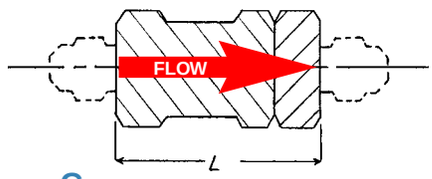

滤芯组件示例：

GAE	10W	E	N
G	E	F	D

A

外壳材质		
#	规格说明	
7HC	316 S.S.	3,000 PSI
19HC	303 S.S.	3,000 PSI
16HD	17-4 PH. S.S.	6,000 PSI
16HD 10K	17-4 PH. SS	10,000 PSI
16HD 30K	17-4PH.	30,000 PSI

B

接口规格	
#	规格
2	1/8
4	1/4
6	3/8
8	1/2
12	3/4
16	1

C

配 件	
#	规格说明
D	Male O-Ring
F	Female Pipe
J	MS-33656
S	MS-33649

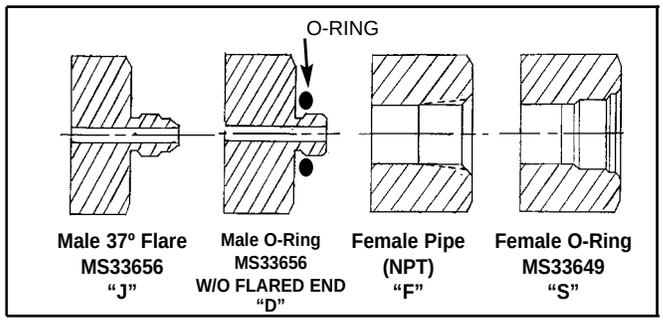

D

0形密封圈		
#	材 质	温 度
N	Nitrile (Buna "N")	– 40°F TO 250°F
V	Viton ®	– 20°F TO 400°F
S	TEV	– 4°F TO 400°F
E	Ethyl Prop	– 60°F TO 300°F
K	Kalrez ®	– 40°F TO 550°F

E

过滤精度值					
#	规 格	ABS	#	规 格	ABS
10W	S.S Wire Mesh	10	3M	M	3
18W	S.S Wire Mesh	18	6M	Microglass	6
25W	S.S Wire Mesh	25	12M	Microglass	12
40W	S.S Wire Mesh	40			
75W	S.S Wire Mesh	75			
150W	S.S Wire Mesh	150			

F

压溃压力	
#	压 力
D	3250 PSID
E	4500 PSID

G

滤芯组件
请查看下面规格表

G规 范

材料尺寸规格1"Hex			材料尺寸规格1-1/2"Hex			材料尺寸规格1-1/2" Hex或1-3/4"RND			材料尺寸规格2"Hex 或2-1/4"RND			材料尺寸规格2-3/8"Hex 或2-1/2"RND		
螺 纹	规格	O.A.L	螺 纹	规格	O.A.L	螺 纹	规格	O.A.L	螺 纹	规格	O.A.L	螺 纹	规格	O.A.L
NPT	1/8	4.81	NPT	1/8	4.75	NPT	1/4	6	NPT	1/2	7.75	NPT	3/4	8.75
Male O-Ring	1/4	4.12	Male O-Ring	3/8	4.25	Male O-Ring	1/2	5.5	Male O-Ring	3/4	7	Male O-Ring	1	8.25
MS33649	-4	4.81	MS33649	-6	4.75	MS33649	-8	6	MS33649	-12	7.75	MS33649	-16	8.75
MS33656	-4	4.12	MS33656	-6	4.25	MS33656	-8	5.5	MS33656	-12	7	MS33656	-16	8.25
流量值*			流量值*			流量值*			流量值*			流量值*		
Oil at 150SSU - 2.5GPM			Oil at 150SSU - 6GPM			Oil at 150SSU - 10GPM			Oil at 150SSU - 16GPM			Oil at 150SSU - 40GPM		
Air at 100PSIG - 15SCFM			Air at 100PSIG - 40SCFM			Air at 100PSIG - 75SCFM			Air at 100PSIG - 195SCFM			Air at 100PSIG - 340SCFM		
Air at 3000PSIG - 155SCFM			Air at 3000PSIG - 295SCFM			Air at 3000PSIG - 550SCFM			Air at 3000PSIG - 1150SCFM			Air at 3000PSIG - 1625SCFM		
滤芯面积 - 8.5in²			滤芯面积 - 15in²			滤芯面积 - 25in²			滤芯面积 - 60in²			滤芯面积 - 101in²		
滤芯组件 - GAA			滤芯组件 - GAB			滤芯组件 - GAC			滤芯组件 - GAE			滤芯组件 - GAF		

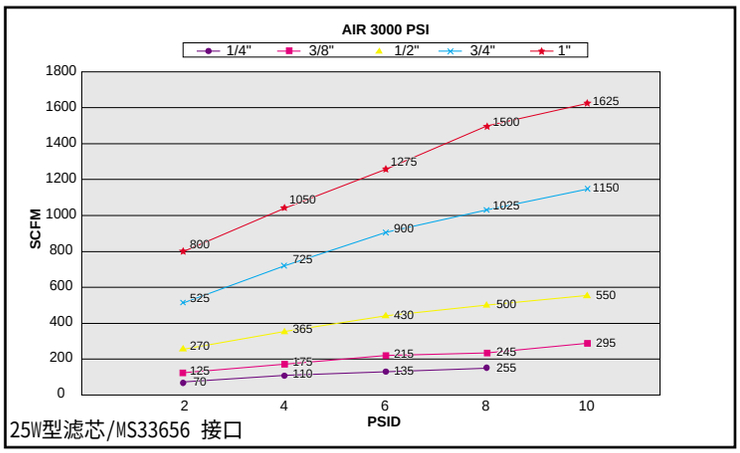

25W型滤芯/MS33656 接口

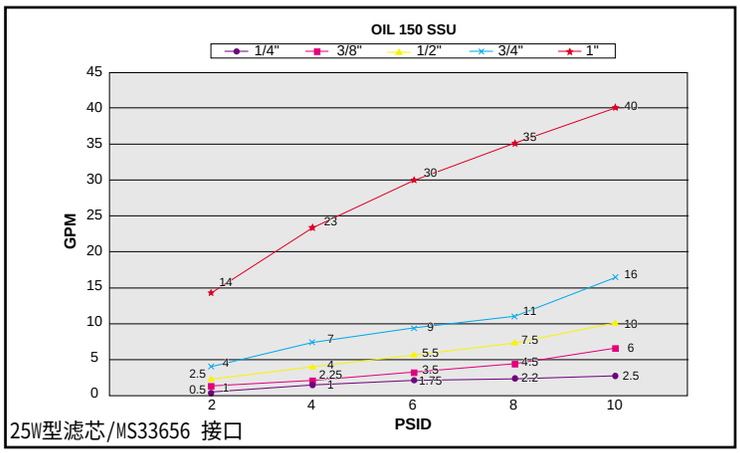

25W型滤芯/MS33656 接口

® T.M. of DuPont

德腾机电
DIATENG MECHANICAL &ELECTRICAL
诚 信 共 赢 · 追 求 卓 越

高压多功能型--精密过滤器

HFOO系列

高压多功能型精密过滤器

压力范围 :10,000 & 20,000 PSI

您如需更多个性化过滤器要求，请及时与我们联系！

我们拥有超过100,000种过滤器提供给您选择的同时，我们还提供MTO服务。

德腾机电
DIATENG MECHANICAL &ELECTRICAL
诚 信 共 赢 · 追 求 卓 越

高压多功能型--精密过滤器

尺寸图纸与技术规范

规格：10-GPM / BCC 滤芯组件

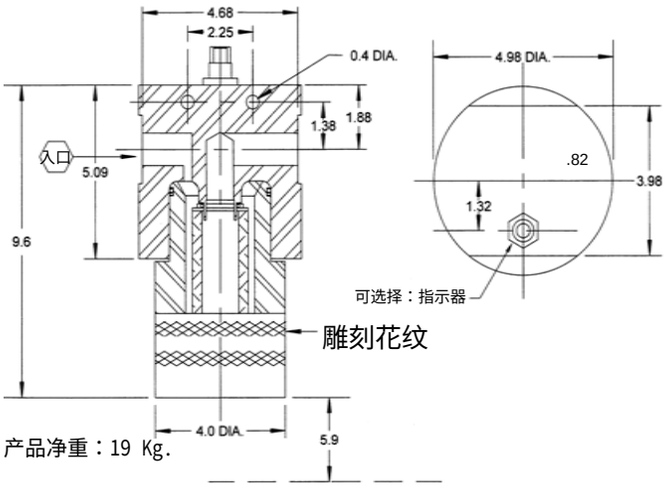

产品净重：19 Kg.

技术规格描述：

10,000 PSI 过滤器

工作压力：10,000
耐压压力：15,000
破裂压力：40,000
外壳材质：
303不锈钢
316不锈钢

20,000 PSI 过滤器

工作压力：20,000
耐压压力：30,000
破裂压力：100,000
外壳材质：
17-4 PH不锈钢

** 指示器、旁孔（附件安装孔）
经过60,000PSI耐压测试，
零泄漏.

规格：16-GPM / BCD 滤芯组件

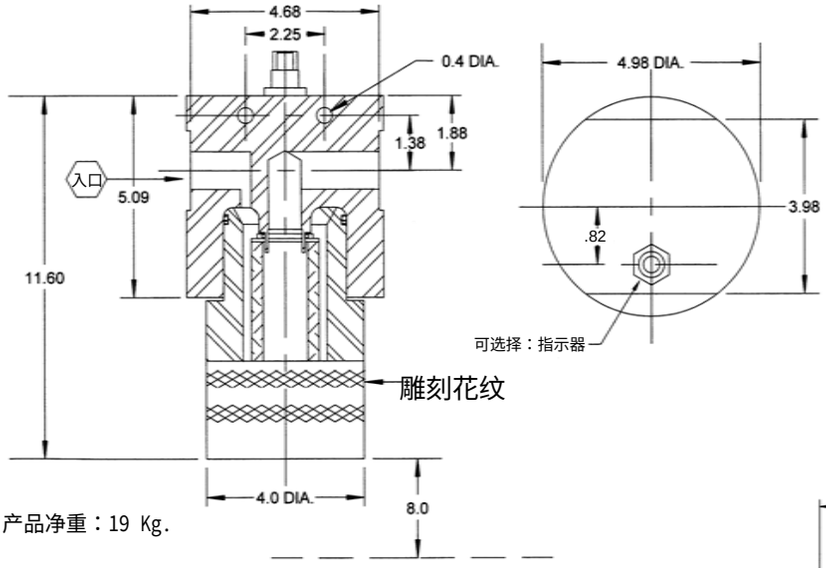

产品净重：19 Kg.

规格：24-GPM / BHD 滤芯组件

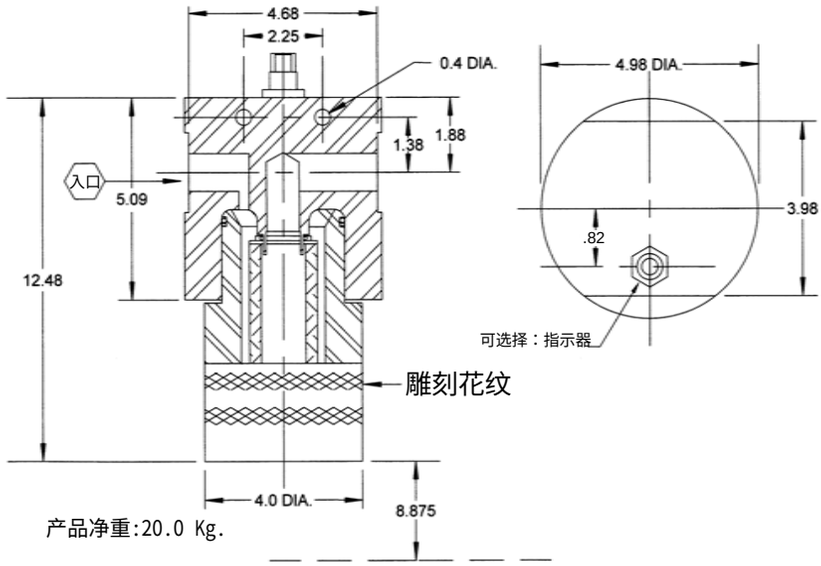

产品净重:20.0 Kg.

德腾机电
DIATENG MECHANICAL &ELECTRICAL
诚 信 共 赢 · 追 求 卓 越

高压多功能型--精密过滤器

产品选型信息

选型案例：过滤器组件选型

19	HF	1	2	–	N	10W	C	–	ACCESSORIES
A		B	C		D	E	F		G H I

选型案例：滤芯组件选型

B	C	C	-	25M	D	V
B				E	F	D

(ELEMENT SIZE ON CHART)

A

外壳材质		
19	303 SS	10,000-PSI
7	316 SS	10,000-PSI
16	17-4 PH	20,000-PSI

B

B	流量值
1	10 GPM(233)滤芯
2	16 GPM(234)滤芯
3	24 GPM(284)滤芯

C

接口规格	
1	1/4 M/P
2	3/8 M/P
3	9/16 M/P
4	3/4 M/P
5	1/4 NPT*
6	1/2 NPT*
7	3/4 NPT*
8	1" NPT*

*10,000-PSI MAX.

D

O型圈 规范描述		
编码	材质	适用范围
N**	Nitrile(Buna)	-40° to 250°F
V**	Viton®	-20° to 400°F
E	PP-B	-60° to 300°F
K	Kalrez®	-320° to 450°F
S	Teflon Encapsulated Viton Core	-4° to 400°F

**对于90°C添加9在代码后（例如：V9）
所有材质属于@杜邦

E

微米代码	精度级别	Abs	微玻钎	不锈钢滤 网	烧结金属
1M		1	X		
3M		3	X		
6M		6	X		
12M		12	X		
25M		25	X		
10W	2	10		X	
18W	5	18		X	
25W	10	25		X	
40W	20	40		X	
75W	40	75		X	
100W	75	100		X	
150W	100	150		X	
1PM	0.05	0.2			X
2PM	0.2	0.7			X
3PM	0.3	2			X
4PM	0.8	5			X

F

崩溃等级	
编码	规范描述
C	微玻纤 300 PSI
D	微玻纤 3250 PSI
E	304不锈钢滤网 4500 PSI
F	316不锈钢金属烧结 2000 PSI

G

配件	
V	视觉指示器-40 PSID **
E	电子指示灯-40 PSID **
D1	1/8 NPT △ P Port *
D2	1/4 NPT △ P Port *
DMP	1/4 M/P △ P Port

** 指示器、旁孔（附件安装孔）经过60,000PSI耐压测试，零泄漏.

H

B *	旁孔**
* 插入压力设置	
默认值为：50 PSI	

** 指示器、旁孔（附件安装孔）经过60,000PSI耐压测试，零泄漏.

I

滤筒装滤芯		
编码	规 格	适 用
B1	1/8-NPT	S & G
B2	1/4-NPT	S & G
B4	1/4-SAE	S & G
BMP	1/4-MP	P

高压多功能型--精密过滤器

流量曲线图（压力&流量）

流量曲线图：10GPM 规格

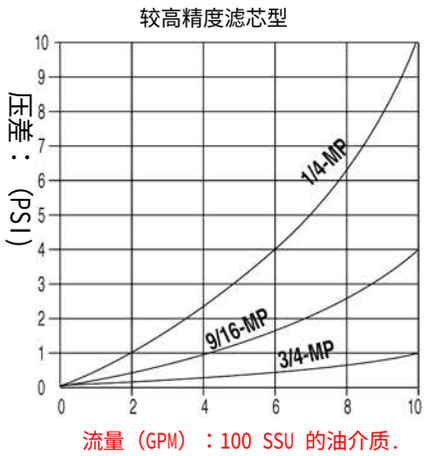

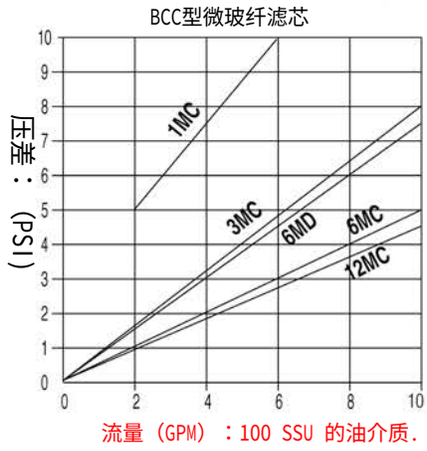

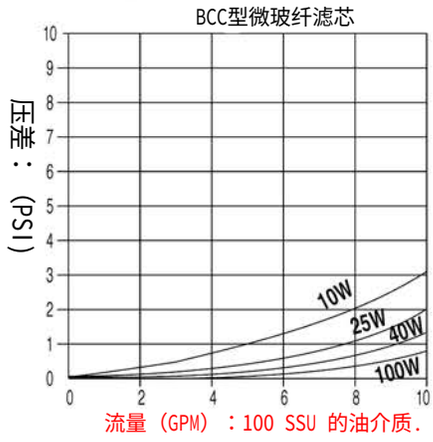

流量曲线图：16 GPM 规格

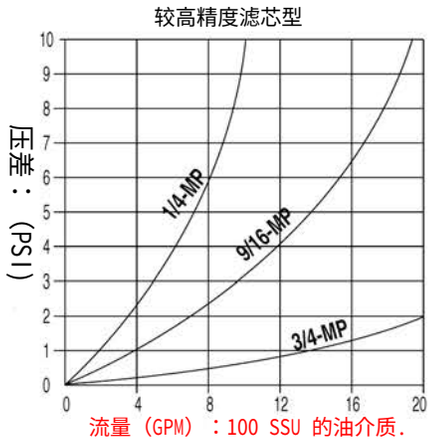

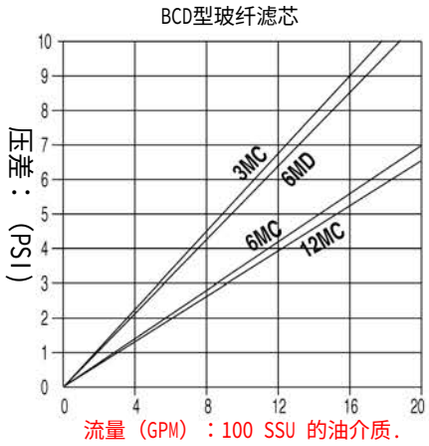

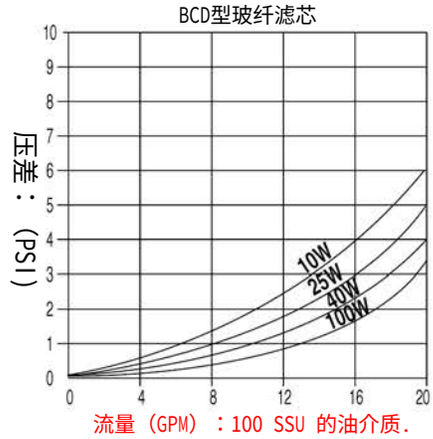

流量曲线图：24 GPM 规格

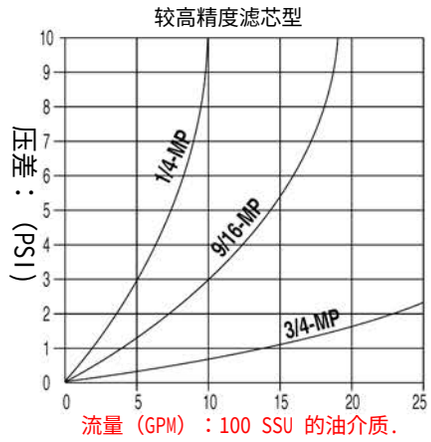

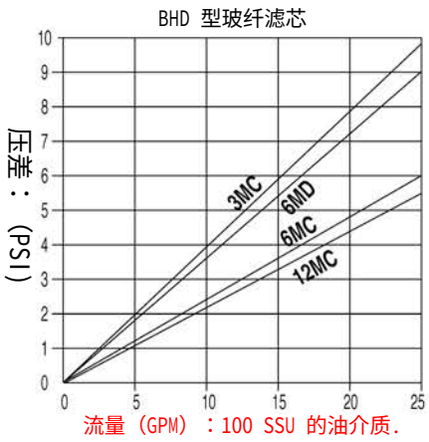

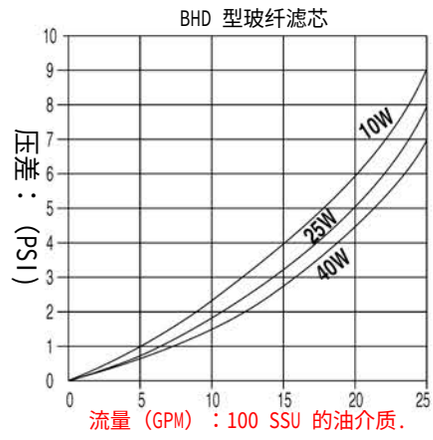

NOTE: Add pressure drop of the housing to that of the element to obtain total initial clean pressure drop of the assembly.
To determine pressure drop for a different viscosity and density fluid, use the following conversion factor:

$$\text{New } \Delta P = \Delta P @ 100\text{ SSU} \times \frac{\text{new viscosity, SSU}}{100\text{ SSU}} \times \frac{\text{new spec. gravity}}{0.9}$$

德腾机电
DIATENG MECHANICAL &ELECTRICAL
诚 信 共 赢 · 追 求 卓 越

高压多功能型--精密过滤器

HG00系列

高压多功能型精密过滤器

压力范围 :30,000 PSI

您如需更多个性化过滤器要求，请及时与我们联系！

我们拥有超过100,000种过滤器提供给您选择的同时，我们还提供MTO服务。

德腾机电
DIATENG MECHANICAL &ELECTRICAL
诚 信 共 赢 · 追 求 卓 越

高压多功能型--精密过滤器

尺寸图纸与技术规范

AHGOO

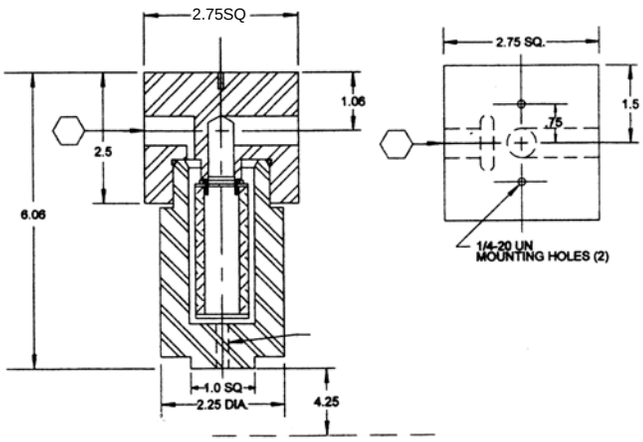

7HGOO

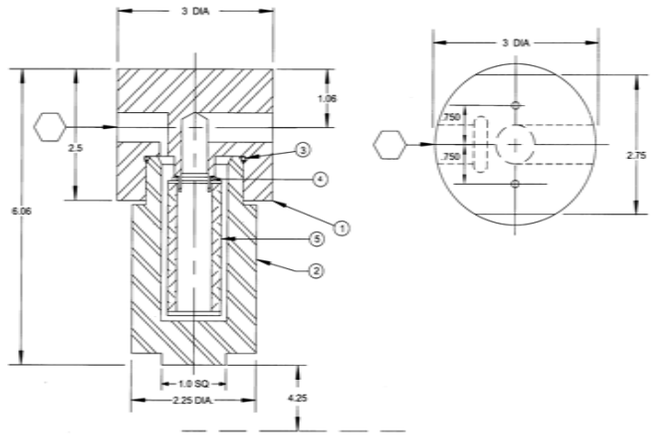

16HGOO

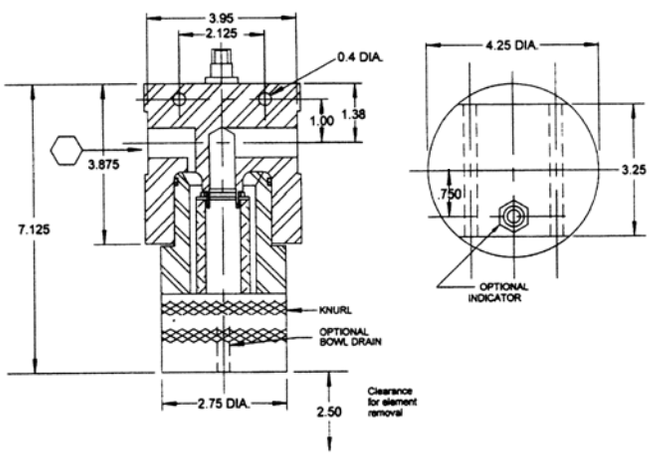

技术规格描述：

外壳材质类型：	A	G	P
外壳材质：	铝合金	303/316不锈钢	17-4PH不锈钢
工作压力：	**2,000**	**6,000**	**20,000***
测试耐压压力：	**3,000**	**9,000**	**30,000**
破裂压力：	**8,000**	**24,000**	**100,000****
重　　量：	**1kg**	**2.7kg**	**7.2kg**

* 10000PSI最大压力使用NPT端口连接
30000PSI最大压力使用HP端口连接

**指示器和支管路有经测试压力
为60,000 PSI下无泄漏

德腾机电
DIATENG MECHANICAL &ELECTRICAL
诚 信 共 赢 · 追 求 卓 越

高压多功能型--精密过滤器

产品选型信息

选型案例：过滤器组件选型

7	HG	9	8F	-	3M	D	S	-	V	B	BMP
A		B	C		D	E	F		G	H	I

选型案例：滤芯组件选型

BCB	-	1PM	F	S
B		D	E	F

A

外壳材质	
1	铝合金 2000 PSI
7	316 SS 6,000-PSI
16	17-4 PH 20,000-PSI*

B

滤芯规格	
9	BCB

* 10000PSI最大压力使用NPT端口连接
30000PSI最大压力使用HP端口连接

C

接口规格		
编码	规 格	适用性
2F	1/8-NPT	A,G,G1 & P*
4F	1/4-NPT	A,G,G1 & P*
6F	3/8-NPT	A,G,G1 & P*
8F	1/2-NPT	A,G,G1 & P*
4S	1/4-SAE	A,G, &G1
8S	1/2-SAE	A,G,&G1
1	1/4-MP	G1 &P
2	3/8-MP	G1 &P
3	9/16-MP	G1 & P

D

过滤精度						
编码	NOM.	ABS	C	M	PM	W
1PM	0.2	0.5			x	
1M	N/A	1		x		
2PM	0.5	1			x	
3M	N/A	3		x		
3PM	1	3			x	
4PM	3	5			x	
6M	N/A	6		x		
10W	2	10				x
3C	3	10	x			
12M	N/A	12		x		
18W	5	18				x
10C	10	25	x			
25M	N/A	25		x		
25W	10	25				x
75W	40	75				x
100W	75	100				x
200W	100	200				x

C=纤维
M=微玻纤
PM=316金属烧结
W=304不锈钢滤网

E

崩溃压力	
编码	规 格
A	纤维 150 PSI
C	微玻纤 300 PSI
D	微玻纤 3250 PSI
E	304不锈钢滤网 4500 PSI
F	316不锈钢金属烧结 2000 PSI

F

O-形圈规格		
编码	材 质	温度范围
N**	Nitrile(Buna)	-40° to 250°F
V**	Viton®	-20° to 400°F
E	Ethylene Propylene	-60° to 300°F
K	Kalrez®	-40° to 550°F
S	Teflon Encapsulated Viton Core	-4° to 400°F

** 如果是90°C，就在编码后面加“9”.
®DuPont

G

配 件		
编码	规 格	适用性
V	视觉指示器	A,G, & P
E	电子指示器	A,G, & P
D1	1/8-NPT Δ P Port	A,G
D2	1/4-NPT Δ P Port	A,G
D4	1/4-SAE Δ P Port	A,G
DMP	1/4-MP Δ P Port	P

** 指示器、旁孔（附件安装孔）经过60,000PSI耐压测试，零泄漏.

H

支管旁路	
B*	支管旁路
* 输入压力值	

I

滤 桶		
编码	规 格	适用性
B1	1/8-NPT	A & G
B2	1/4-NPT	A & G
B4	1/4-SAE	A & G
BMP	1/4-MP	P

高压多功能型--精密过滤器

流量曲线图（压力&流量）

HG00过滤器少滤芯

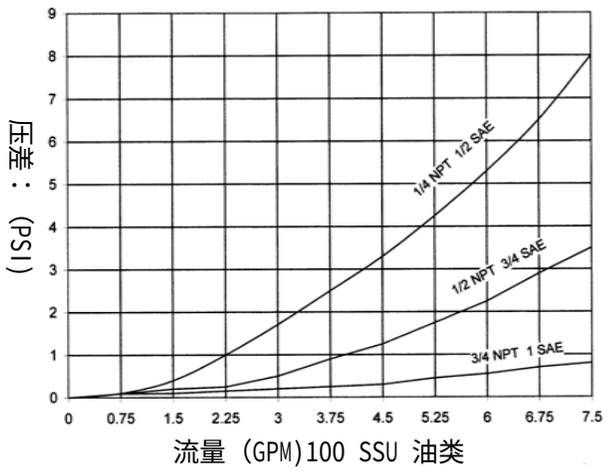

HG00过滤器少滤芯

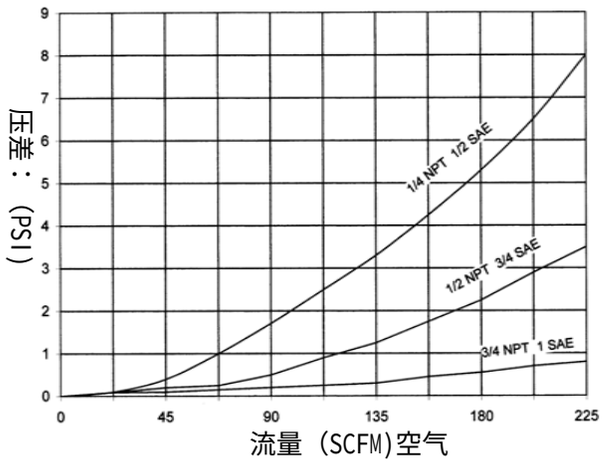

BCB不锈钢滤芯

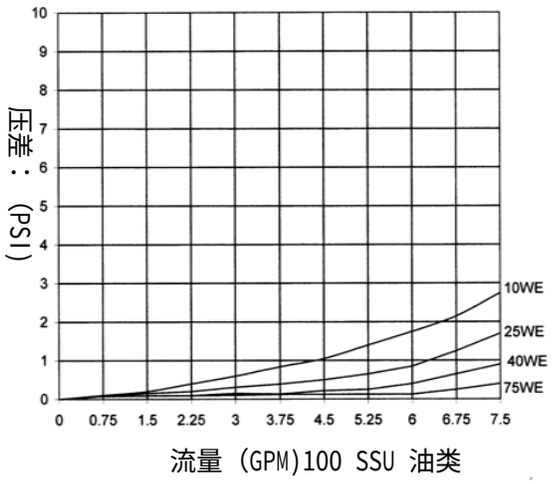

BCB不锈钢滤芯

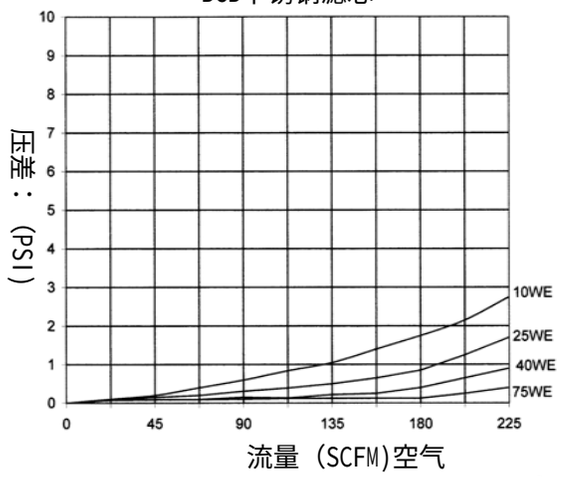

BCB微玻纤滤芯

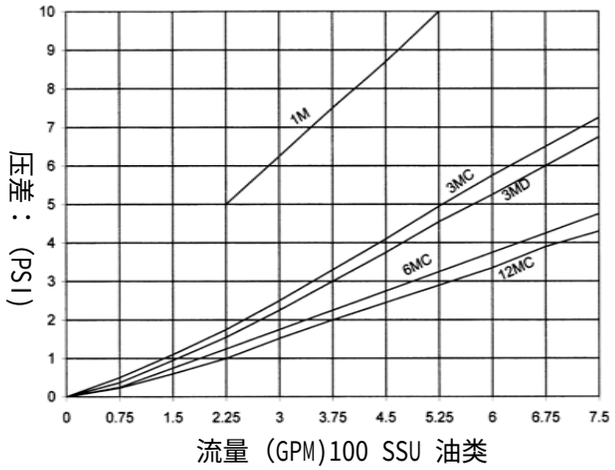

BCB微玻纤滤芯

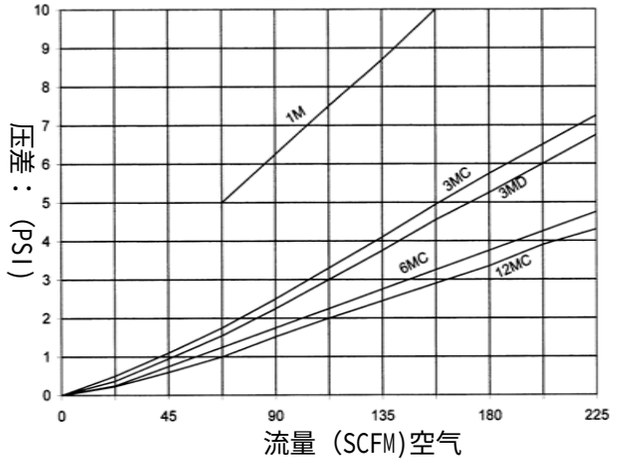

德腾机电
DIATENG MECHANICAL &ELECTRICAL
诚 信 共 赢 · 追 求 卓 越

在线可拆洗型--精密过滤器

H H 系列

多用途紧凑型在线过滤器

工作压力：6000 PSI
耐压压力：9000 PSI
爆破压力：24000 PSI

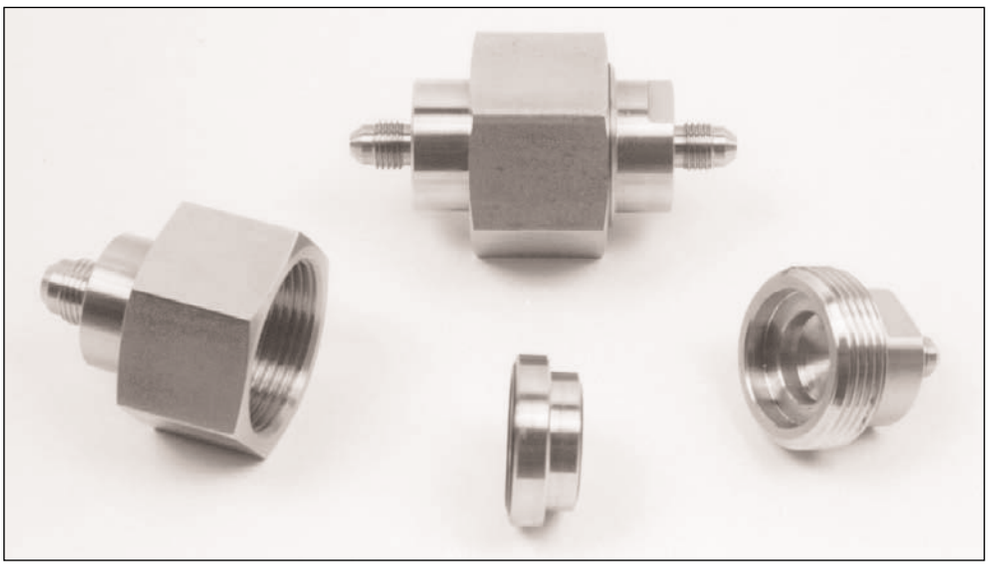

H H系列为紧凑型、低成本的过滤器；能满足紧凑安装空间的各种用途，

为您最关键的过滤应用提供超精密保护.

* 滤芯容易更换，灵活配置；
* 适用于试验设备、精密仪器；更多精度等级可选；
* 低成本，可降低库存压力；
* 19HH紧凑型在线过滤器由303不锈钢或316不锈钢的外壳构造而成；
* 304不锈钢滤网或316不锈钢金属烧结滤芯，可适用在-320°F--+ 550°F 的温度下使用；
* 能保证快速交货所有型号产品；
* 304不锈钢滤网型滤芯能增强耐压，增加有效过滤面积；
* 各种精度范围可选：0.2--150μm;
* 各种特殊接口选择；
* 过滤器的滤芯可拆洗，反冲洗，容易维护；
* 所有的过滤器都有各种明了的标示；
* 经济的成本可以适用于：实验室 - 试验台 - 气动系统 - 压力表 - 液压系统 - 以及更多.

德腾机电
DIATENG MECHANICAL &ELECTRICAL
诚 信 共 赢 · 追 求 卓 越

在线可拆洗型--精密过滤器

产品选型信息

选型案例：过滤器组件选型

列如

S88 – 4 T 2 M – 10

进口端 出口端 过滤精度

303 S.S.

1/4" Tube

37° Flare MS33656-4

1/4" NPT

公接头

10μm过滤

选型案例：滤芯组件选型

接头型号

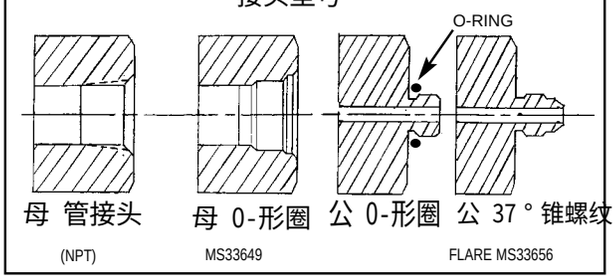

材 质 进口端 出口端 过滤精度

S 88– ___ ___ ___ ___ – ___

外壳材质规格

G	316 S.S.
S	303 S.S.

接头规格

#	Pipe	Tube
1	1/8	-
2	1/4	1/8
3	3/8	3/16
4	1/2	1/4
6	-	3/8
8	-	1/2

接头类型

B =母 0--形圈 MS33649

D =公 0--形圈

M= 公 管接头 NPT

C =压缩

P= 母 管接头 NPT

T=37°锥螺 MS33656

过滤精度

#	NOM.	ABS.
10	2	10
15	2	15
18	5	20
25	10	25
40	20	40
75	40	75
100	75	100
150	100	150
300	200	300
金属烧结滤芯		
1 PM	.05	.20
2 PM	.20	.70
3 PM	.3	2
4 PM	.8	5

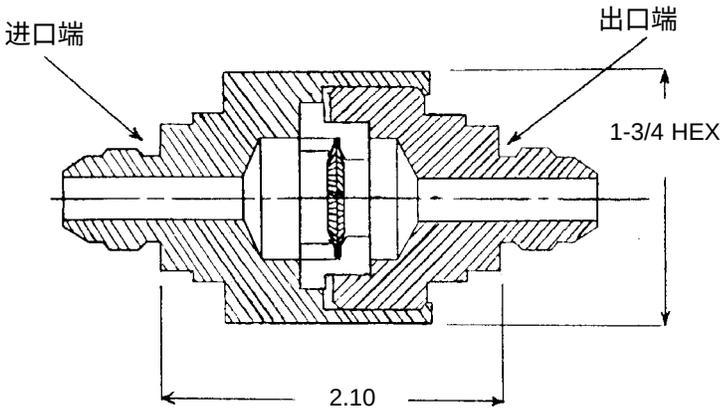

滤芯配置

88E___

德腾机电
DIATENG MECHANICAL &ELECTRICAL
诚 信 共 赢 · 追 求 卓 越

低压在线型--精密过滤器

HI00&IOOO 系列

低压多功能型精密过滤器
适用于各种汽车精密过滤.
压力范围 :250 PSI

您如需更多个性化过滤器要求，请及时与我们联系！

我们拥有超过100,000种过滤器提供给您选择的同时，我们还提供MTO服务。

德腾机电
DIATENG MECHANICAL &ELECTRICAL
诚 信 共 赢 · 追 求 卓 越

低压在线型--精密过滤器

产品选型信息

选型案例：过滤器组件选型

89	A	1	–	0	0	–10CL	V
	A	B		C	D	E	F

选型案例：滤芯组件选型

89	E	10CL	V
	A	E	F

选型案例：过滤器顶盖选型

89	H	1	–	0	0
	A	B		C	D

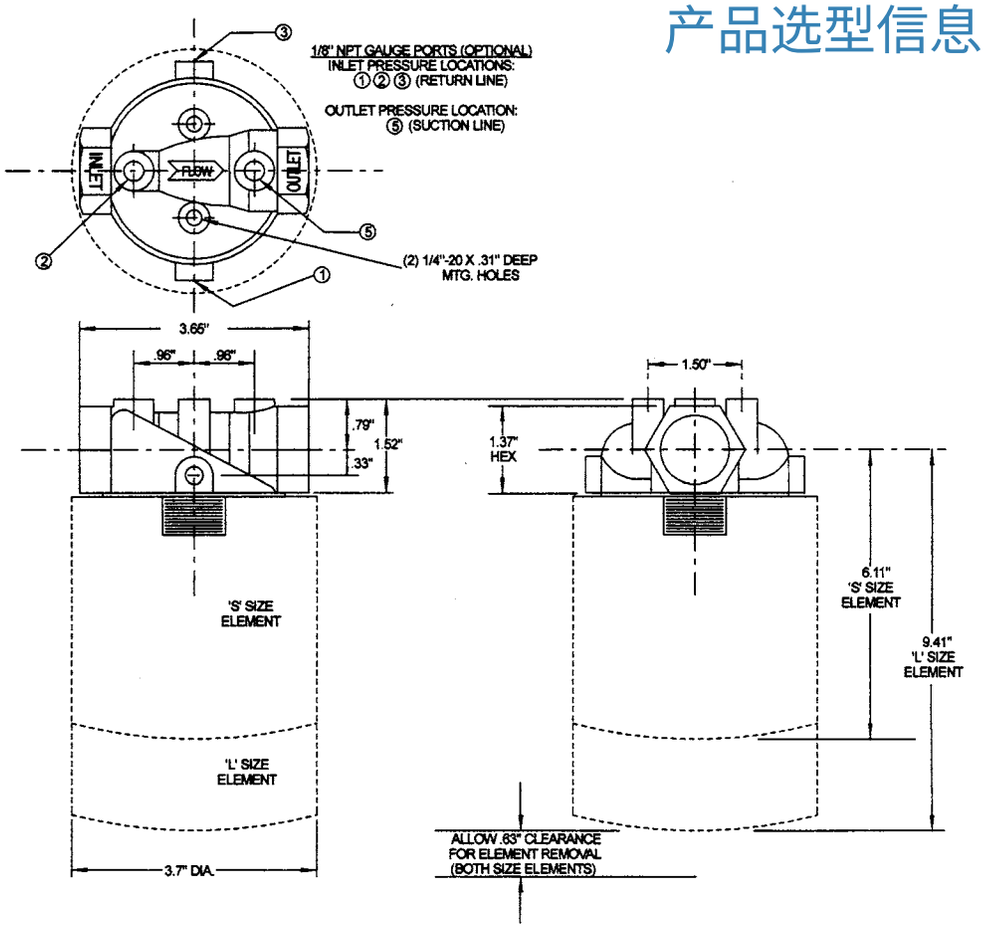

A

编码	规格说明
A	过滤器组件
E	滤芯组件
H	顶盖组件

B

编码	接口规格
1	1/2” - NPT
2	3/4” - NPT
3	1” - NPT
4	1/2” - SAE
5	3/4” - SAE
6	1” - SAE

C

编码	旁路设置
0	无旁路支管
1	3-PSI
2	5-PSI
3	15-PSI
4	25-PSI
5	50-PSI

D

编码	规格说明
0	无表接口
1	进口端接口
2	进口端接口
3	进口端接口
5	出口端接口

E

编码	滤芯规格说明
3CS	3μm 纤维
3CL	3μm 纤维
3MS	3μm Abs玻纤
3ML	3μm Abs玻纤
10CS	10μm 纤维
10CL	10μm 纤维
10CWS	10μm 吸水纤维
10CWL	10μm 吸水纤维
12MS	12μm 吸附玻纤
12ML	12μm 吸附玻纤
25CS	25μm 纤维
25CL	25μm 纤维
25MS	25μm 吸附玻纤
25ML	25μm 吸附玻纤
141SS	100μm 不锈钢滤网
141SL	100μm 不锈钢滤网

F

编码	密封选项
Omit	Nitrile
E	EPR
V	Viton

材 质
(Head) Cast Aluminum
(Element) Drawn Steel

标准滤芯推
荐工作压力：175 PSI

流量值：-- 37 GPM.

工作温度范围：
-65° --- +250°F

应用：
仅基于石油的流体。
请向工厂咨询合成液。

德腾机电
DIATENG MECHANICAL &ELECTRICAL
诚 信 共 赢 · 追 求 卓 越

低压在线型--精密过滤器

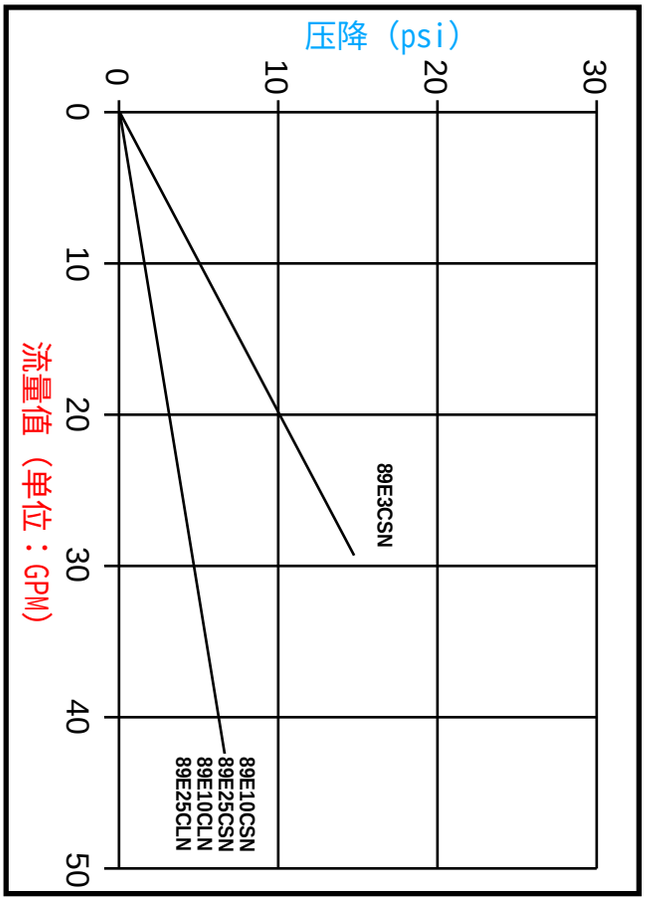

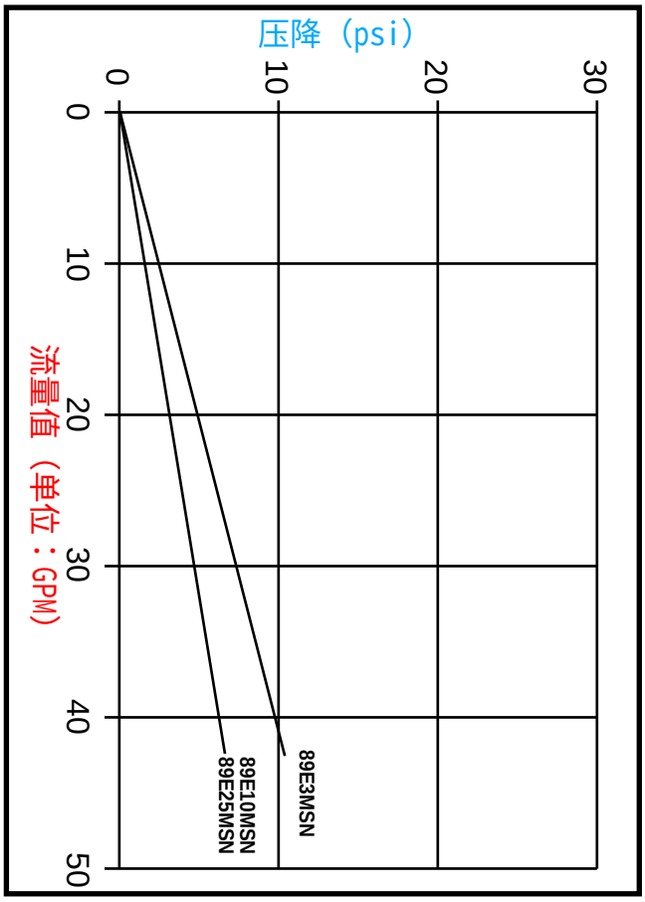

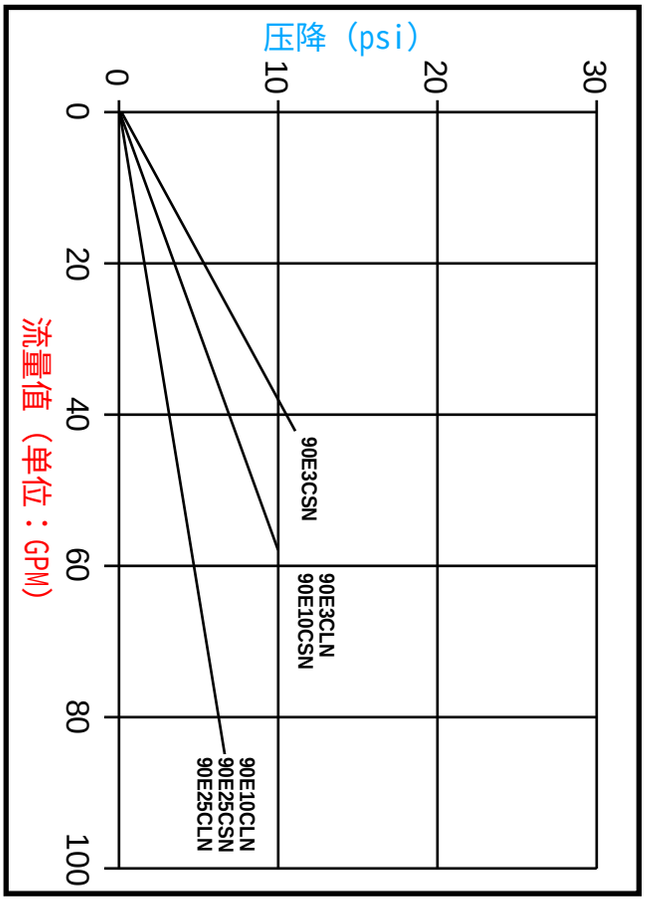

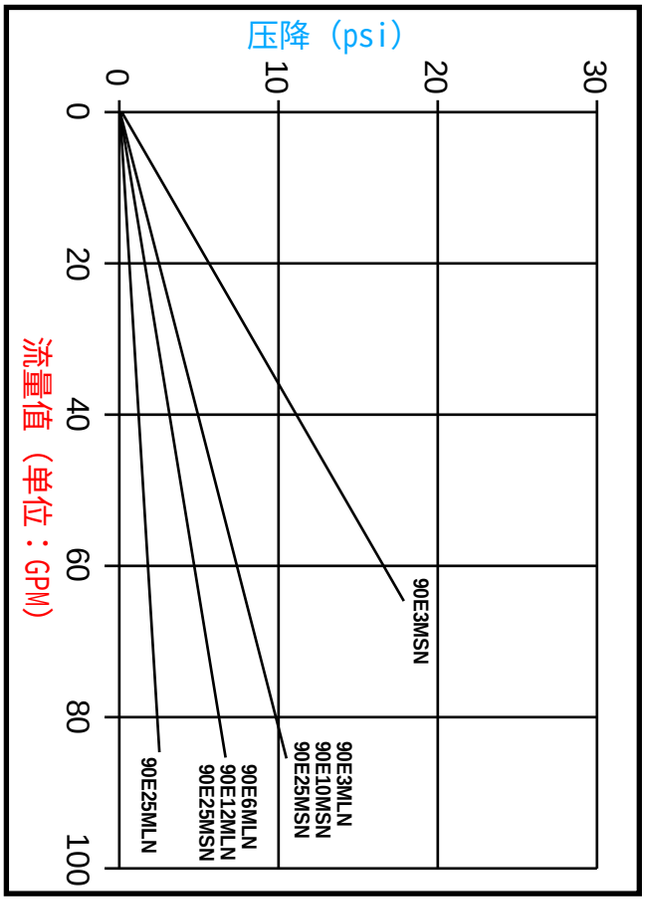

黏度：150 SSU(32 cst)
比重 (0.9)
150 SUS (32 cSt)

德腾机电
DIATENG MECHANICAL &ELECTRICAL
诚 信 共 赢 · 追 求 卓 越

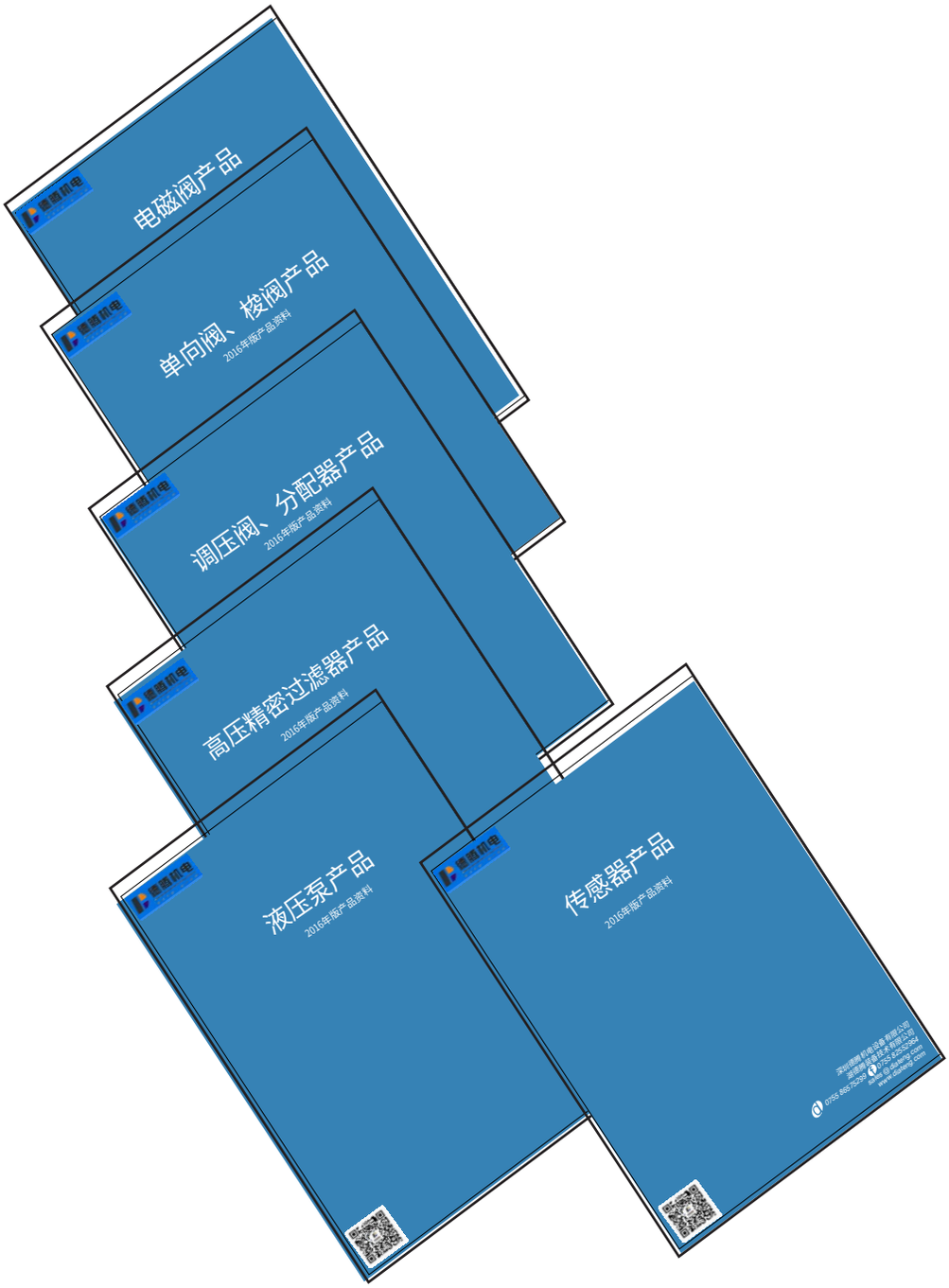

10年的坚持与追求卓越，我们为提供全球最先进、最具有特性的流体控制元件产品。

更多产品资讯请及时与我们联系，我们乐意为您服务！

德騰國際集團有限公司（香港）
深圳德腾机电设备有限公司
0755 86575299 0755 82552964
sales @ diateng.com
www.diateng.com